Тележка на роликах для сосудов Дьюара серий СК, L2000 и B2000

Модели: ТСК-12/16, ТСК-25/40, ТСК-35/50, TL-12/25, TL-50/100

Назначение

Роликовая тележка ТСК и TL предназначена для удобного и безопасного перемещения сосуда Дьюара СК, L2000 или B2000 с жидким азотом по ровной поверхности внутри кабинета, лаборатории, здания. Роликовые колеса имеют стопорные педали. Разработана с учётом размера и веса сосуда Дьюара.









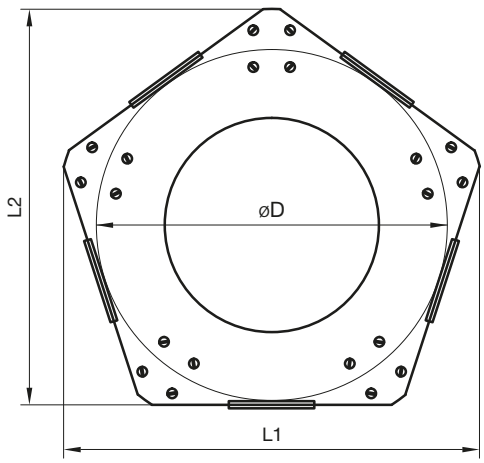

Таблица характеристик

Модель	Подходит для сосуда	D (мм)	L1 (мм)	L2 (мм)
ТСК-12/16	СК-16 и L2012	320	368	350
ТСК-25/40	СК-25, СК-40 и L2025	410	474	451
ТСК-35/50	L2035 и L2050	480	587	558
TL-12/25	L2012 и L2025	310÷395	450	345
TL-50/100	L2050 и L2100	480÷500	530	510

КриоГазСервис
Москва, ул. Горбунова, д. 2, стр. 3
+7 (495) 269-1277 | info@cryogasservice.ru | www.cryogasservice.ru